ZEBRA-KAIHTIMIEN MITTAUSOHJE

HUOM! Emme tee tilauksen jälkeen automaattisia vähennyksiä tai lisäyksiä antamiisi mittoihin. Huomioi mitoissa antamamme ohjeistukset lisäysten ja vähennysten suhteen.

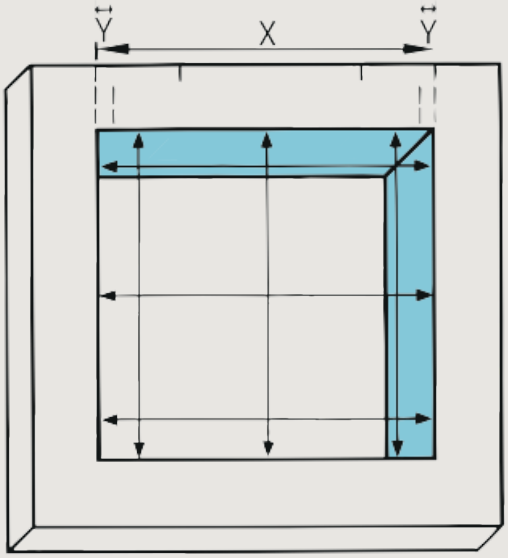

Aukkoasennus

Mittaa aukon / syvennyksen tarkka leveys ja korkeus (X).

Vähennä mittaamastasi leveydestä sopiva kavennusmitta (Y), vähintään -0,5 cm.
Lisää korkeuteen tarvittava määrä esimerkiksi 5 cm, jotta kangas peittää aina rullaputken.

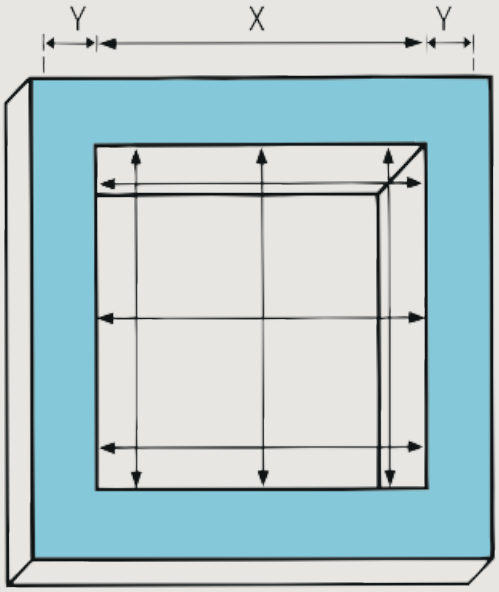

Seinään tai kattoon

Mittaa aukon tarkka leveys ja korkeus (X).

Lisää leveyteen tarvittava määrä sen mukaan minkä kokoisena kaihtimen haluat, kuitenkin vähintään +4 cm, jotta kangas peittää molemmin puolin valoaukon. Lisää korkeuteen esimerkiksi 5-10 cm, jotta rullaputki ei tule näkyviin kankaan ollessa alas vedettynä.



Huom. tilattava leveys on aina mekanismin kokonaisleveys (kangas on noin 3,6 cm kapeampi kuin mekanismi).

KAIHDIN SAMPO
www.kaihdinsampo.fi