PARVEKEVEKKIKAIHTIMIEN MITTAUSOHJE

HUOM! Emme tee tilauksen jälkeen automaattisia vähennyksiä tai lisäyksiä antamiisi mittoihin. Huomioi mitoissa antamamme ohjeistukset lisäysten ja vähennysten suhteen.

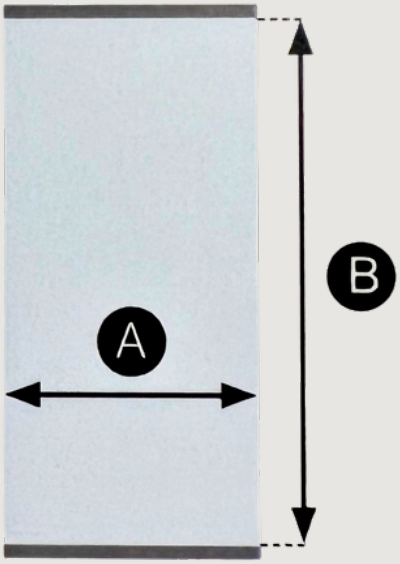

Mitta parvekelasin tarkka leveys A ja korkeus B.

Leveydestä ei tarvitse vähentää mitään.

Vähennä mittaamastasi korkeudesta -1cm, jotta kaihdin pingottuu hyvin.

Muista mitata myös lasin paksuus. Yleiskannakkeet 6, 8 ja 10 mm lasivahvuuksille.

HUOM.

-Mittaa aina jokainen lasi erikseen mahdollisten kokoerojen varalta.

-Lasitusten ylä- ja alaprofiilit eivät kuulu mittaan, eli mittaa vain näkyvän lasin leveys ja korkeus.

-Varmista aina avaamalla lasit nippuun sivuun, että kaihtimelle on tilaa lasien välissä. Kaihtimen paksuus on 16mm + kannakkeet.

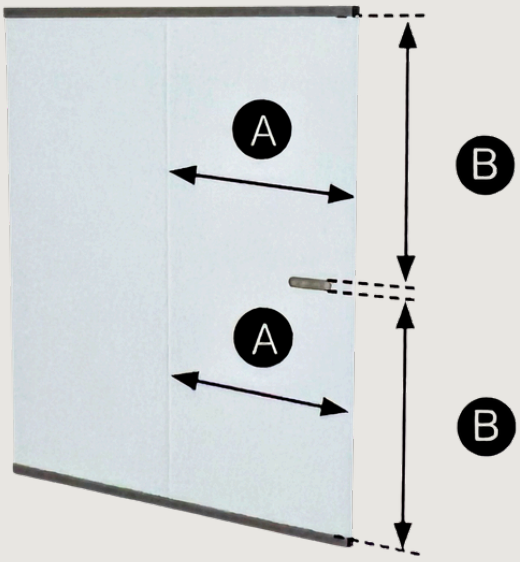

Painikkeelliset ovet, mittaa kaksi erillistä kaihdinta painikkeen ylä- ja alapuolelle noudattaen ylempää ohjetta.

Mikäli lasitukset ovat kulmassa, tulee toisen kulmakaihtimen leveydestä vähentää -2cm. Valitse tälle kaihtimelle kulmakannake, joita tulee 2 kpl per kaihdin (ylä ja ala kannake).

Mikäli molemmat ikkunat ovat avautuvia vähennä molemmista kaihtimista -2cm,

Kulmakannake 2 kpl / kaihdin.

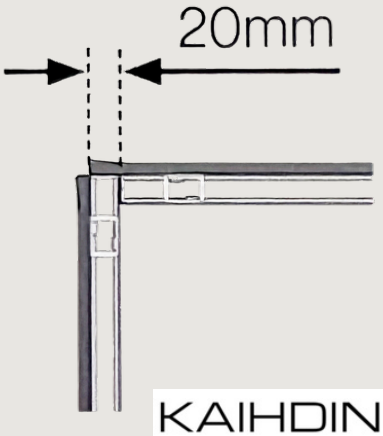

KAIHDIN SAMPO

www.kaihdinsampo.fi